Download
"DXF file"

Gasaustritt-Stellung GAS OUTLET POSITION	x	y
15 °	2569	6852
30 °	2708	6795
45 °	2827	6703

Exec. code number	Pos. code no	Article number	Designation	Source of supply mass kg/piece	Modification letter
PER ENGINE		Drawing number	Material and remarks		
Number of 1	001	107.344.245.500	Rohranschlussplan		
		0-107.344.245		0.001	
			PIPE CONNECTION PLAN		

Alle Flanschanschluesse am Motor sind mit Gegenflanschen versehen (Blindflansch), ausgenommen der Anschluss fuer den Gasaustritt am Turbolader. Die Blindflansche sind nach dem betreffenden Rohrdurchmesser des Werftanschlusses aufzubohren.
THE PIPE CONNECTIONS ON THE ENGINE ARE SUPPLIED WITH MATING FLANGES BLIND, WITH EXCEPTION OF THE TURBOCHARGER EXHAUST GAS OUTLET. BLIND FLANGES TO BE DRILLED TO MATCH PIPE DIA SUPPLIED BY THE SHIPYARD.

Die Gewinde-Anschluesse werden komplett geliefert
SCREWED CONNECTIONS ARE SUPPLIED COMPLETE

2xTPL73-B

* Optionelle Ausfuehrung (wenn verlangt)
OPTIONAL EXECUTION (IF REQUIRED)
** Standard Ausfuehrung
STANDARD EXECUTION

Abgasseite
EXHAUST SIDE

Antriebseite
DRIVING END

A
Freies Ende
FREE END

REDESIGN

Engine type	Modification								
7RT-flex58T-B	c	7-30.567	25.02.05	e	7-36.089	31.08.05	g	7-76.953	06.10.09
	d	7-35.768	15.08.05	f	7-42.722	03.04.06	h	7-77.362	05.11.09
		Number	Drawn date		Number	Drawn date		Number	Drawn date

Q-Code X X X X X Substitute for — Scale 1:25 1:2,5

2xTPL73-B

Rohranschlussplan
Zeichnung 1

PIPE CONNECTION PLAN
DRAWING 1

Drawn: C.DESAIT 02.07.04
DESC / OPPG 05.07.04
Wärtsilä Switzerland Ltd

SURFACE PROTECTION SEE GROUP 0344
GENERAL TOLERANCES ACCORDING TO ISO/2768-m

Design group 8020 — ISO — CAD

O- 107.344.265 — Page — H

WÄRTSILÄ

Download
"DXF file"

* Optionelle Ausfuehrung (wenn verlangt)
OPTIONAL EXECUTION (IF REQUIRED)
** Standard-Ausfuehrung
STANDARD EXECUTION

Zugehoerige Zeichnungen siehe Zchg.1
ACCOMPANYING DRAWINGS SEE DRW.

		ISO STANDARD	JIS STANDARD			Ko.Gr. GROUP	Leitungs - Anschluesse PIPE - CONNECTIONS: Freies Ende FREE END	Antriebseite DRIVING END	Freies Ende oder Antriebseite FREE OR DRIVING END
	1	8x ø 18	8x ø 19	Kuehlwasserleitung Zylindereinsatz Eintritt COOLING WATER PIPE CYLINDER LINER INLET	DN125	8305	X		
	2	8x ø 18	8x ø 19	Zylinderkuehlwasserleitung Austritt CYLINDER COOLING WATER PIPE OUTLET	DN125	8310	X		
	3								
	4								
	5	8x ø18	8x ø19	SLK Leitung Kuehlwasser Eintritt SAC PIPE COOLING WATER INLET	DN150	8335			
	6								
	7	8x ø18	8x ø19	SLK Leitung Kuehlwasser Austritt und Entlueftung SAC PIPE COOLING WATER OUTLET AND AIR VENT	DN150	8335			
	8								
	9								
a	10								
	11	4x ø 14	4x ø 15	Sammelleitung oeliges Wasser Receiver COLLECTOR MAIN OILY WATER RECEIVER	DN65	8352	X		
	12	4x ø11	4x ø 12	Kuehlwasser Entleerungsleitung COOLING WATER DRAIN PIPE	DN25	8313	X		
	13								
	14	ø 25x2	ø 25x2	Wasser-/Luftltg. Reinigungsanlage (Wasseranschluss) WATER/AIR PIPE CLEANING PLANT (WATER CONNECTION)	DN20	8338		X	
	15								
	16	4x ø 14	4x ø 15	Zylinderkuehlwasserleitung Entlueftung CYLINDER COOLING WATER PIPE VENTING	DN50	8310	X		
g	17	4x ø 18	4x ø 19	Sammelleitung Kondenswasser SLK Entlueftung COLLEC MAIN CONDENSATE WATER SAC VENTING	DN80	8357			
f	18	4x ø 18	4x ø 19	Leckservooelleitung Versorgungseinheit LEAKAGE SERVO OIL PIPING SUPPLY UNIT	DN80	8452		X	
	19	4x ø 14	4x ø 15	Sammelleitung Kondenswasser SLK Kondenswasser Austritt COLLEC MAIN CONDENSATE WATER SAC CONDENSATE WATER OUTLET	DN50	8357			
	20	4x ø 14	4x ø 15	Sammelleitung Kondenswasser SLK Waschwasser Austritt COLLEC MAIN CONDENSATE WATER SAC WASHING WATER OUTLET	DN50	8357			
b	21	4x ø 14	4x ø15	Sammelleitung TL Schmutzwasser COLLECTOR MAIN TC DIRTY WATER	DN40	8355		X	
*	22	12x ø 22	12x ø 22	Grundplatte Oelablauf (Horizontal) BEDPLATE OIL DRAIN (HORIZONTAL)	DN300	1110	X	X	
	23	4x ø 11	4x ø 12	Sammelleitung Leckoel Grundplatte COLLECTOR MAIN LEAKAGE OIL BEDPLATE	DN25	8463			X
	24	8x ø18	8x ø19	Oelleitung Eintritt OIL PIPE INLET	DN150	8406	X		
	25	4x ø 14	4x ø 15	Sammelltg. Schmutzoel Kolbenu.seite COLLEC. MAIN DIRTY OIL PIST.U.SIDE	DN50	8487	X		
	26	4x ø 14	4x ø 15	Zylinderschmierpumpen Anordnung CYLINDER LUBRICATING PUMPS ARRANG.	DN32	7206	X		
	27	4x ø 18	8x ø19	Oelleitung Kreuzkopf OIL PIPE CROSSHEAD	DN65	8455	X		
	28	4x ø 14	4x ø 15	Sammelleitung Leckoel Stopfbuechse COLLEC. MAIN LEAKAGE OIL GLAND BOX	DN32	8488	X		
**	29	24x ø 22	24xØ22	Grundplatte Oelablauf (Vertikal) BEDPLATE OIL DRAIN (VERTICAL)		1110	X	X	
	30	4x ø 14	4x ø 15	Oelsystem TL Entlueftung OIL SYSTEM TC VENTING	DN65	8429	X		
	31	4x ø 18	8x ø 19	Brennstoffltg. Einspritzpumpe Eintritt FUEL PIPE INJECTION PUMP INLET	DN65	8702		X	
	32	4x ø 18	8x ø 19	Brennstoffltg. Einspritzpumpe Austritt FUEL PIPE INJECTION PUMP OUTLET	DN50	8704		X	
e	33	4x ø 14	4x ø15	Leckbrennstoffleitung RAIL-UNIT FUEL LEAKAGE PIPE RAIL-UNIT	DN40	8740		X	
e	34	4x ø 14	4x ø15	Leckbrennstoffltg. Einspritzventil FUEL LEAKAGE PIPE INJECTION VALVE	DN40	8741		X	
	35	4x ø 18	4x ø 19	Feuerloeschleitung FIRE EXTINGUISHING PIPE	DN32	8830	X		
c	36	4xø14	4x ø 19	Heizleitung Eintritt HEAT PIPING INLET	DN25	8810	X		
g f d	37	4x ø 18	4x ø 19	Feuerloeschleitung RU Eintritt FIRE EXTINGUISHING RU INLET	DN32	8832	X		
	38	ø 20x2	ø 20x2	Heizleitung Austritt HEAT PIPING OUTLET	DN15	8822		X	
	39	ø 20x2	ø 20x2	Heizleitung Austritt HEAT PIPING OUTLET	DN15	8822		X	
	40	ø 25x2	ø 25x2	Wasser-/Luftltg. Reinigungsanlage (Luftanschluss) WATER/AIR PIPE CLEANING PLANT (AIR CONNECTION)	DN15	8338			
	41	8x ø 26	8xø25	Anlassluftleitung Eintritt STARTING AIR PIPE INLET	DN125	8605	X		
	42	ø 18x2	ø 18x2	Steuerluftversorgung 30 bar: A2 CONTROL AIR SUPPLY	DN15	4605 4606		X	
	43	ø 18x2	ø 18x2	Steuerluftversorgung 8 bar: A1 CONTROL AIR SUPPLY	DN15	4605 4606		X	
	44	siehe Zchng 1 SEE DRAWING 1	siehe Zchng 1 SEE DRAWING 1	Turbolader Gasaustritt TURBOCHARGER GAS OUTLET		6506 6509			
	45	siehe Zchng 1 SEE DRAWING 1	siehe Zchng 1 SEE DRAWING 1	Abgassammelleitung (fuer Motoren mit einem Turbolader) EXHAUST MANIFOLD (FOR ENGINES WITH ONE TURBOCHARGER)	DN600	8103 8108			
h	46	4x ø 14	4x ø 15	Kurbelgehaeuse Entlueftung CRANKCASE VENTING	DN65	8608	X		

Modifications									
c	7-30.567	25.02.05	e	7-36.089	31.08.05	g	7-76.953	30.09.09
d	7-35.768	15.08.05	f	7-42.722	03.04.06	h	7-77.362	05.11.09

First introduced at: RT-flex58T-B

TPL73-B

Q-Code: X X X X X | Substitute for:

Scale: 1:1

Rohranschlussplan
Zeichnung 2

PIPE CONNECTION PLAN
DRAWING 2

Drawn: C.DESAIT 02.07.04
DESC / OPPG 02.07.04
Wartsila Switzerland Ltd
CAD

Design group: 8020 | ISO | JIS

O- 107.344.245

Page:

SURFACE PROTECTION SEE GROUP 0344
GENERAL TOLERANCES ACCORDING TO ISO/2768-m

WÄRTSILÄ

Download "DXF file"

Gasaustritt-Stellung GAS OUTLET POSITION	x	y
15°	2569	6852
30°	2708	6795
45°	2827	6703

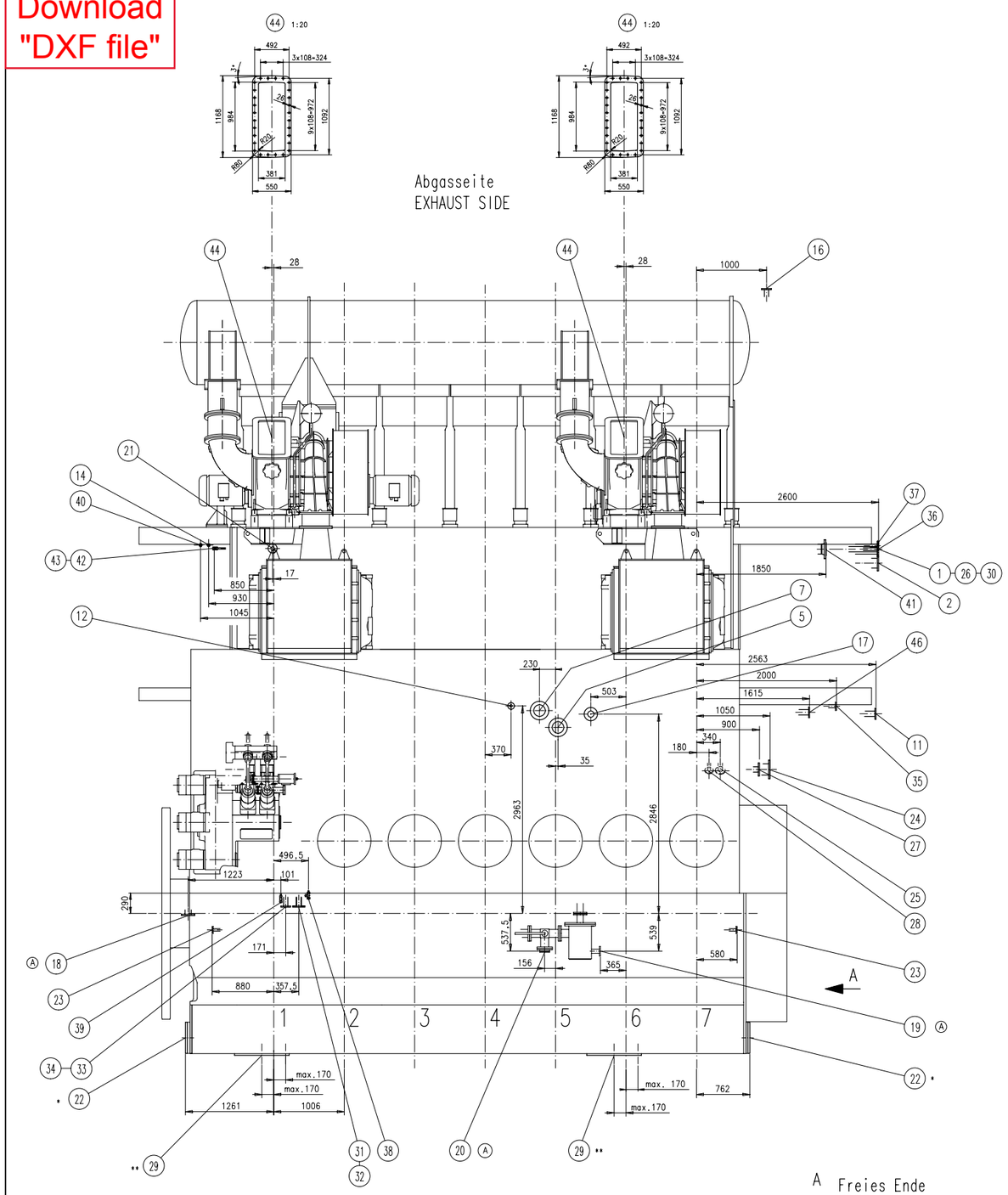
Alle Flanschanschluesse am Motor sind mit Gegenflanschen versehen (Blindflansch), ausgenommen der Anschluss fuer den Gasaustritt am Turbolader. Die Blindflansche sind nach dem betreffenden Rohrdurchmesser des Werftanschlusses aufzubohren.
THE PIPE CONNECTIONS ON THE ENGINE ARE SUPPLIED WITH MATING FLANGES BLIND, WITH EXCEPTION OF THE TURBO-CHARGER EXHAUST GAS OUTLET, BLIND FLANGES TO BE DRILLED TO MATCH PIPE DIA SUPPLIED BY THE SHIPYARD.

Die Gewinde-Anschluesse werden komplett geliefert
SCREWED CONNECTIONS ARE SUPPLIED COMPLETE

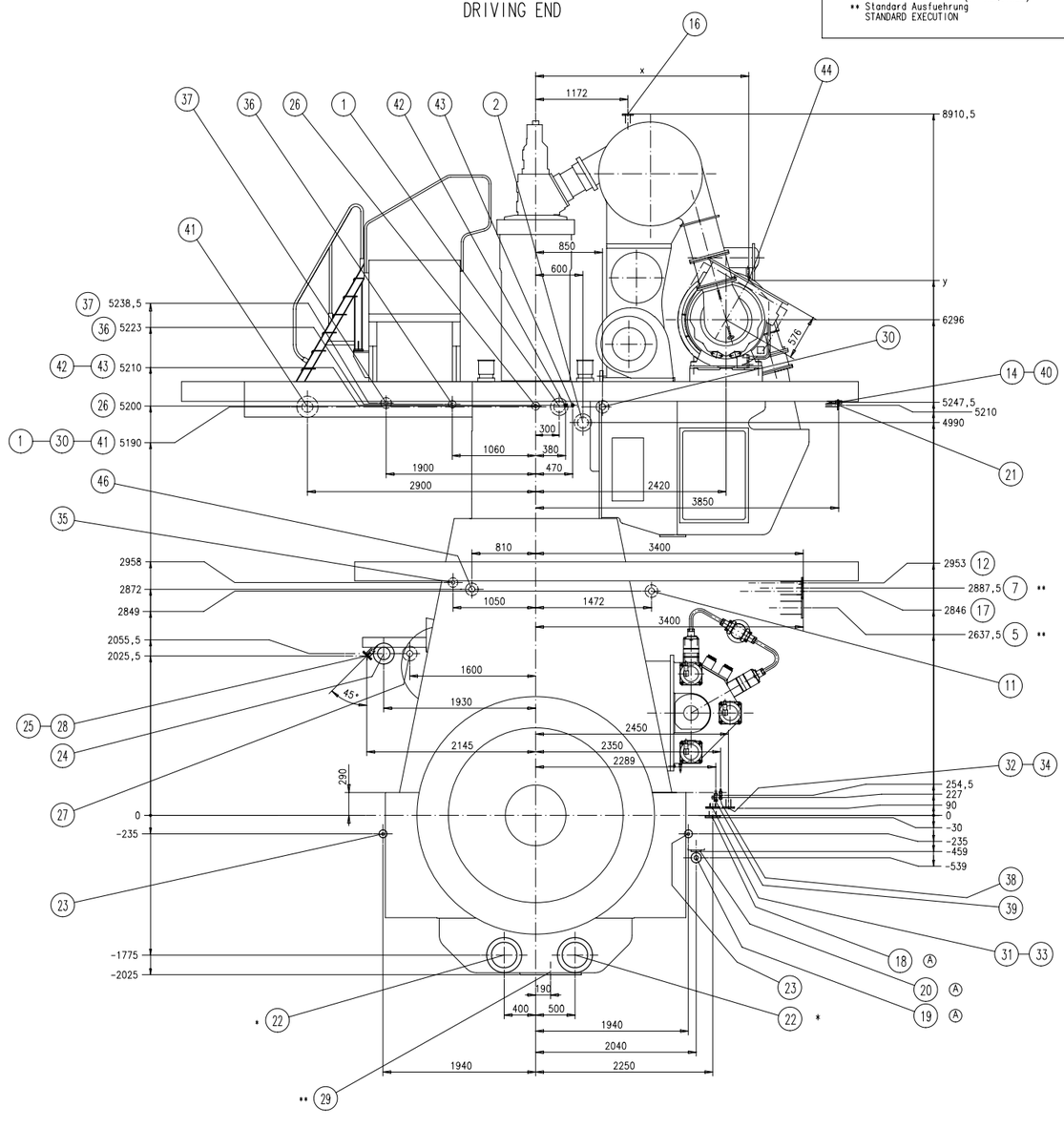
2xTPL73-B

* Optionelle Ausfuehrung (wenn verlangt)
OPTIONAL EXECUTION (IF REQUIRED)
** Standard Ausfuehrung
STANDARD EXECUTION

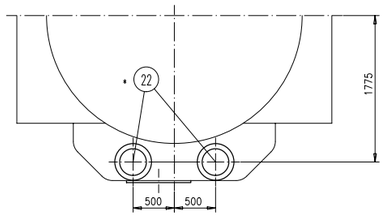
Abgasseite
EXHAUST SIDE



Antriebseite
DRIVING END



A Freies Ende
FREE END



Net Weight										
0.001										
Quantity	1	001	107.398.742.500	PIPE CONNECTION PLAN		107.398.742				0.001
PER ENGINE			Material ID	Material Name	Dimension/Occ.Dimension	Standard or Drawing		Basic Material Material Standard		Weight Of_Part
	DAAD053075							Q-Code	XXXXX	Main Dra.
								Standard	JIS	H
Material ID	Modif.	Free space for ifc	EAAD083069 Number	27.06.2011 Drawn date	A EAAD083206 Number	29.09.2011 Drawn date	Number	Drawn date	Number	Drawn date

WÄRTSILÄ

Project
7RT-flex58T-D
7RT-flex58T-B

PIPE CONNECTION PLAN
Rohranschlussplan

Units	mm kg	IDE	Basic Material		Net Weight
SURFACE PROTECTION SEE GROUP 0344	Mode	27.06.2011 szur01 Zuerrer	Scale 1:25	Size A0	Page 1/1	Material ID
TOLERANCING PRINCIPLE ISO8015	Chkd	06.07.2011 bha009 Haag	Design Group 8020	Drawing ID DAAD018607		Rev. A
GENERAL TOLERANCES ACCORDING TO ISO2768-mK	Appd	06.07.2011 bha009 Haag				

Copyright Wärtsilä. All rights reserved. By taking possession of the drawing the recipient recognizes and honours these rights. Neither the whole nor any part of this drawing may be used in any way for construction, fabrication, marketing or any other purpose nor copied in any way nor made accessible to third parties without the previous written consent of Wärtsilä.

ID - REALATION DRAWING - Internal

Download
"DXF file"

		ISO STANDARD	JIS STANDARD			Ko.Gr. GROUP	Leitungs - Anschlüsse PIPE - CONNECTIONS: Freies Ende FREE END	Antriebseite DRIVING END	Freies Ende oder Antriebseite FREE OR DRIVING END
	1	8x ø18 240 200	8x ø19 235 200	Kuehlwasserleitung Zylindereinsatz Eintritt COOLING WATER PIPE CYLINDER LINER INLET	DN125	8305	X		
	2	8x ø18 240 200	8x ø19 235 200	Zylinderkuehlwasserleitung Austritt CYLINDER COOLING WATER PIPE OUTLET	DN125	8310	X		
	3								
	4								
	5	8x ø18 265 225	8x ø19 265 230	SLK Leitung Kuehlwasser Eintritt SAC PIPE COOLING WATER INLET	DN150	8335			
	6								
	7	8x ø18 265 225	8x ø19 265 230	SLK Leitung Kuehlwasser Austritt und Entlüftung SAC PIPE COOLING WATER OUTLET AND AIR VENT	DN150	8335			
	8								
	9								
	10								
	11	4x ø14 160 130	4x ø15 155 130	Sammelleitung oeliges Wasser Receiver COLLECTOR MAIN OILY WATER RECEIVER	DN65	8352	X		
	12	4x ø11 100 75	4x ø12 95 75	Kuehlwasser Entleerungsleitung COOLING WATER DRAIN PIPE	DN25	8313	X		
	13								
	14	ø25x2	ø25x2	Wasser-/Luftltg. Reinigungsanlage (Wasseranschluss) WATER/AIR PIPE CLEANING PLANT (WATER CONNECTION)	DN20	8338		X	
	15								
	16	4x ø14 140 110	4x ø15 130 105	Zylinderkuehlwasserleitung Entlüftung CYLINDER COOLING WATER PIPE VENTING	DN50	8310	X		
	17	4x ø18 190 150	4x ø18 180 145	Sammelleitung Kondenswasser SLK Entlüftung COLLEC MAIN CONDENSATE WATER SAC VENTING	DN80	8357			
D	18	4x ø18 190 150	4x ø19 180 145	Leckservooelleitung Versorgungseinheit LEAKAGE SERVO OIL PIPING SUPPLY UNIT	DN80	8452		X	
D	19	4x ø14 140 110	4x ø15 130 105	Sammelleitung Kondenswasser SLK Kondenswasser Austritt COLLEC MAIN CONDENSATE WATER SAC CONDENSATE WATER OUTLET	DN50	8357			
D	20	4x ø15 140 110	4x ø15 130 105	Sammelleitung Kondenswasser SLK Waschwasser Austritt COLLEC MAIN CONDENSATE WATER SAC WASHING WATER OUTLET	DN50	8357			
	21	4x ø14 130 100	4x ø15 120 95	Sammelleitung TL Schmutzwasser COLLECTOR MAIN TC DIRTY WATER	DN40	8355		X	
*	22	12x ø22 445 400	12x ø22 445 400	Grundplatte Oelablauf (Horizontal) BEDPLATE OIL DRAIN (HORIZONTAL)	DN300	1110	X	X	
	23	4x ø11 100 75	4x ø12 95 75	Sammelleitung Leckoel Grundplatte COLLECTOR MAIN LEAKAGE OIL BEDPLATE	DN25	8463			X
	24	8x ø18 265 225	8x ø19 265 230	Oelleitung Eintritt OIL PIPE INLET	DN150	8406	X		

		ISO STANDARD	JIS STANDARD			Ko.Gr. GROUP	Leitungs - Anschlüsse PIPE - CONNECTIONS: Freies Ende FREE END	Antriebseite DRIVING END	Freies Ende oder Antriebseite FREE OR DRIVING END
	25	4x ø14 140 110	4x ø15 130 105	Sammelltg. Schmutzoel Kolbenu.seite COLLEC. MAIN DIRTY OIL PIST.U.SIDE	DN50	8487	X		
	26	4x ø14 120 90	4x ø15 115 90	Zylinderschmierpumpen Anordnung CYLINDER LUBRICATING PUMPS ARRANG.	DN32	7206	X		
	27	4x ø18 185 145	8x ø19 175 140	Oelleitung Kreuzkopf OIL PIPE CROSSHEAD	DN65	8455	X		
	28	4x ø14 120 90	4x ø15 115 90	Sammelleitung Leckoel Stopfbüchse COLLEC. MAIN LEAKAGE OIL GLAND BOX	DN32	8488	X		
**	29	24x ø22 780 670	24x ø22 780 670	Grundplatte Oelablauf (Vertikal) BEDPLATE OIL DRAIN (VERTICAL)		1110	X	X	
	30	4x ø14 160 130	4x ø15 155 130	Oelsystem TL Entlüftung OIL SYSTEM TC VENTING	DN65	8429	X		
	31	4x ø18 185 145	8x ø19 175 140 ø76,3x5,2	Brennstoffltg. Einspritzpumpe Eintritt FUEL PIPE INJECTION PUMP INLET	DN65	8702		X	
	32	4x ø18 165 125	8x ø19 145 120 ø60,5x3,9	Brennstoffltg. Einspritzpumpe Austritt FUEL PIPE INJECTION PUMP OUTLET	DN50	8704		X	
	33	4x ø14 130 100	4x ø15 120 95	Leckbrennstoffleitung RAIL-UNIT FUEL LEAKAGE PIPE RAIL-UNIT	DN40	8740		X	
	34	4x ø14 130 100	4x ø15 120 95	Leckbrennstoffltg. Einspritzventil FUEL LEAKAGE PIPE INJECTION VALVE	DN40	8741		X	
	35	4x ø18 140 100	4x ø19 135 100	Feuerloeschleitung FIRE EXTINGUISHING PIPE	DN32	8830	X		
	36	4x ø14 115 85	4x ø19 125 90	Heizleitung Eintritt HEAT PIPING INLET	DN25	8810	X		
B	37	4x ø18 140 100	4x ø19 135 100	Feuerloeschleitung RU Eintritt FIRE EXTINGUISHING RU INLET	DN32	8832	X		
	38	ø20x2	ø20x2	Heizleitung Austritt HEAT PIPING OUTLET	DN15	8810		X	
	39	ø 20x2	ø 20x2	Heizleitung Austritt HEAT PIPING OUTLET	DN15	8810		X	
	40	ø 25x2	ø 25x2	Wasser-/Luftltg. Reinigungsanlage (Luftanschluss) WATER/AIR PIPE CLEANING PLANT (AIR CONNECTION)	DN15	8338		X	
	41	8x ø26 270 220 ø139,7x4	8x ø25 275 230 ø139,8x6,6	Anlassluftleitung Eintritt STARTING AIR PIPE INLET	DN125	8605	X		
	42	ø18x2	ø18x2	Steuerluftversorgung 30 bar: A2 CONTROL AIR SUPPLY	DN15	4605 4606		X	
	43	ø18x2	ø18x2	Steuerluftversorgung 8 bar: A1 CONTROL AIR SUPPLY	DN15	4605 4606		X	
	44	siehe Zchng 1 SEE DRAWING 1	siehe Zchng 1 SEE DRAWING 1	Turbolader Gasaustritt TURBOCHARGER GAS OUTLET		6506 6509			
	45	siehe Zchng 1 SEE DRAWING 1	siehe Zchng 1 SEE DRAWING 1	Abgassammelleitung (für Motoren mit einem Turbolader) EXHAUST MANIFOLD (FOR ENGINES WITH ONE TURBOCHARGER)	DN600	8103 8108			
C	46	4x ø14 160 130	4x ø15 155 130	Kurbelgehaeuse Entlüftung CRANKCASE VENTING	DN65	8608	X		

* Optionelle Ausfuehrung (wenn verlangt)
OPTIONAL EXECUTION (IF REQUIRED)

** Standard-Ausfuehrung
STANDARD EXECUTION

Zugehoerige Zeichnungen siehe Zchg.1
ACCOMPANYING DRAWINGS SEE DRW.

Revisions	free space for title											Q-Code XXXXX Main Pre.	
												Standard ISO / JIS	
	A	7-70.384	25.02.2009	B	7-76.953	24.09.2009	C	7-77.362	03.11.2009	D	EA00083206	21.09.2011	Approved
		Number	Drawn date		Number	Drawn date		Number	Drawn date		Number	Drawn date	

TPL73-B

WÄRTSILÄ

Product RT-flex58T-B

PIPE CONNECTION PLAN
DRAWING 2
Rohranschlussplan
ZEICHNUNG 2

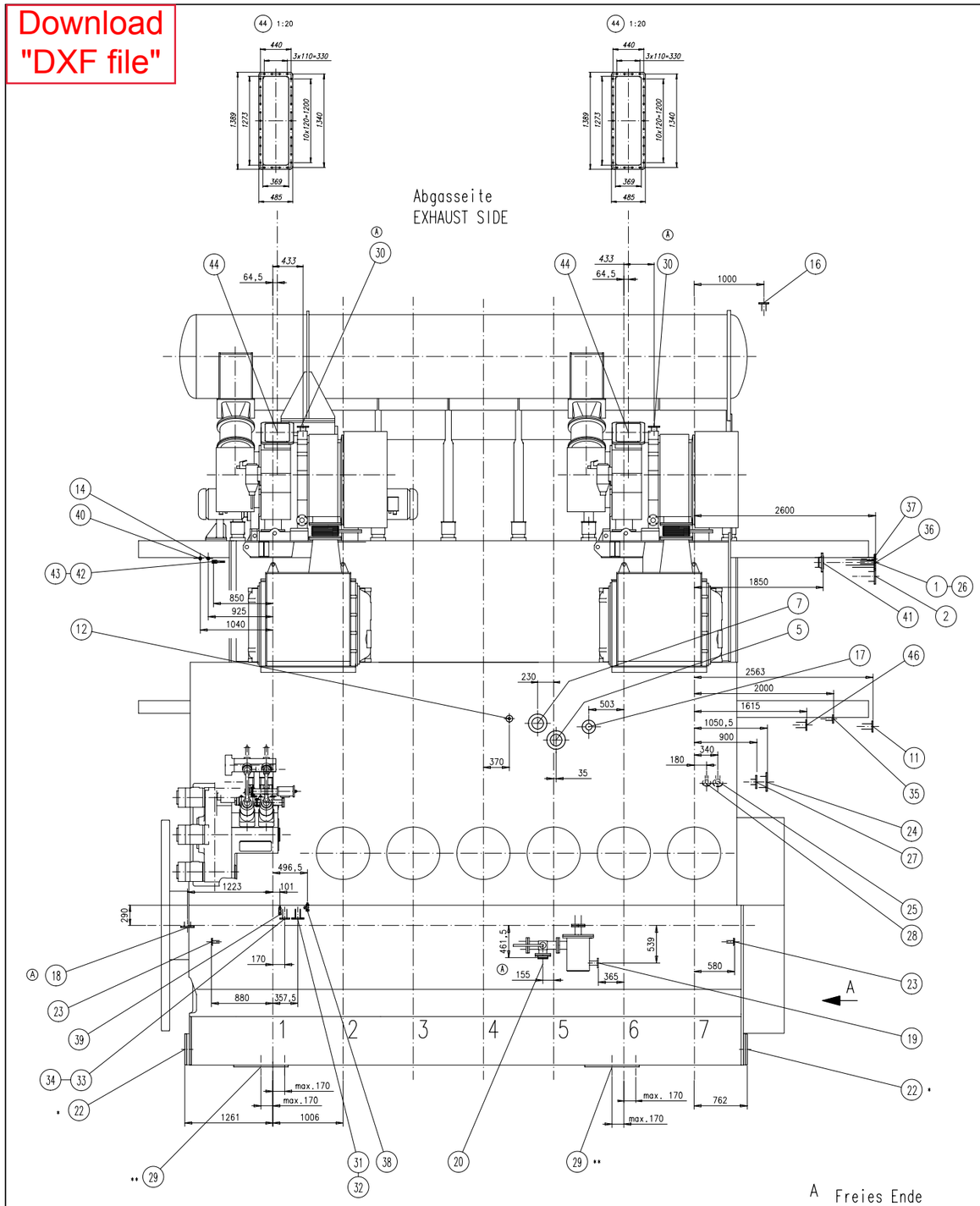
Units mm kg | IDE | Basic Material | Net Weight 0.001

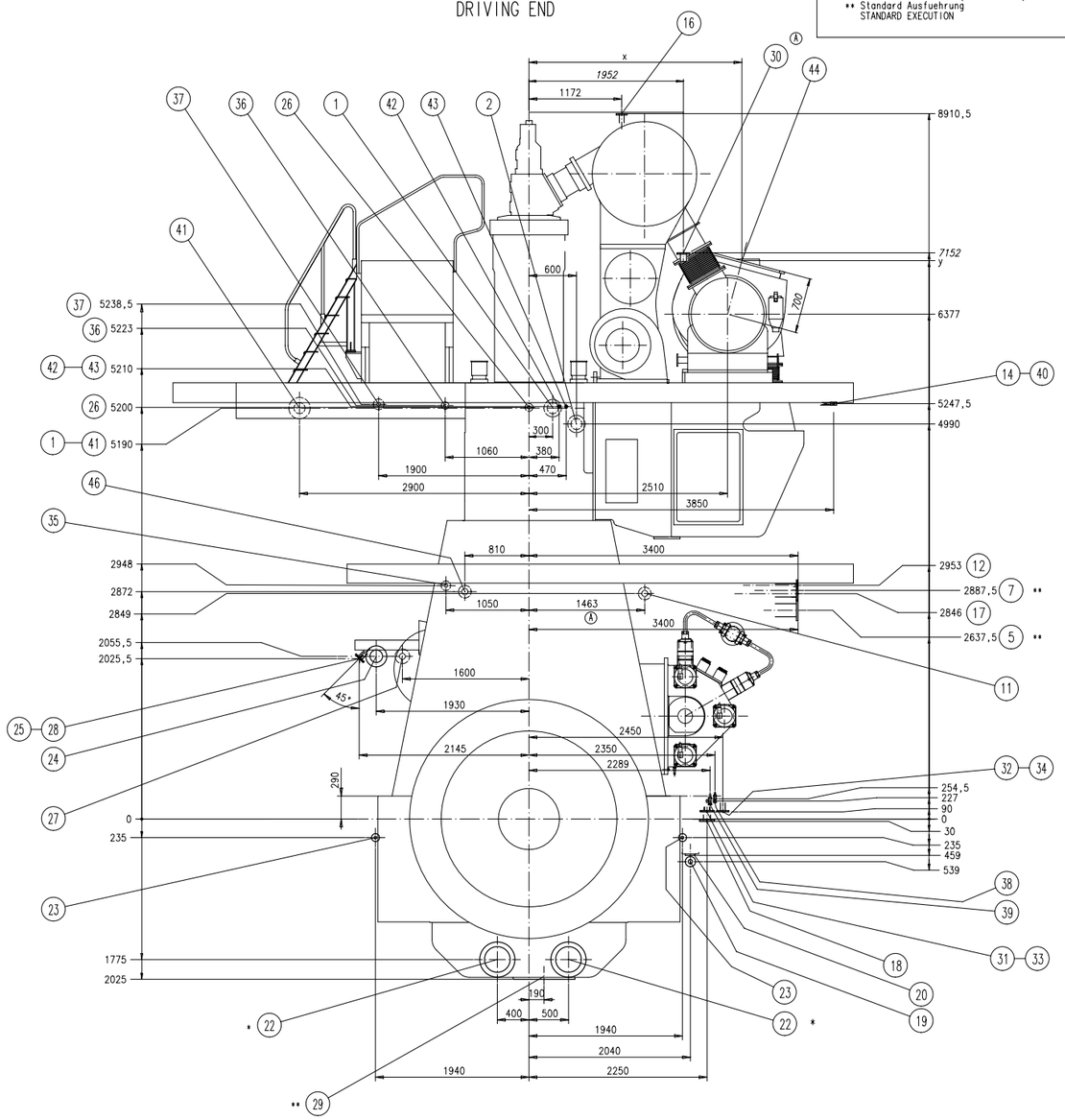
SURFACE PROTECTION SEE GROUP 0344	Made	02.04.2008 F. Neuenschwander	Scale 1:1	Size A0	Page 1/1
TOLERANCING PRINCIPLE ISO8015	Chkd	20.05.2009 bha009 Haag	Design Group 8020	Material ID 107.398.742.500	
GENERAL TOLERANCES ACCORDING TO ISO2768-mK	Appd	20.05.2009 bha009 Haag		Drawing ID 107.398.742	Rev. D

Copyright Wärtsilä. All rights reserved. By taking possession of the drawing the recipient recognizes and honours these rights. Neither the whole nor any part of this drawing may be used in any way for construction, fabrication, marketing or any other purpose nor copied in any way nor made accessible to third parties without the previous written consent of Wärtsilä.

UD - RESTRICTED Drawing - Internal

Download "DXF file"





Gasaustritt-Stellung GAS OUTLET POSITION	x	y
15*	2721.5	7053.5
30*	2890.5	6983.5
45*	3035.5	6872

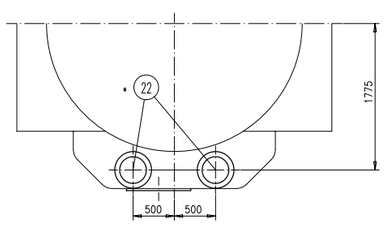
Alle Flanschanschluesse am Motor sind mit Gegenflanschen versehen (Blindflansch), ausgenommen der Anschluss fuer den Gasaustritt am Turbolader. Die Blindflansche sind nach dem betreffenden Rohrdurchmesser des Werftanschlusses aufzubohren.
THE PIPE CONNECTIONS ON THE ENGINE ARE SUPPLIED WITH MATING FLANGES BLIND, WITH EXCEPTION OF THE TURBOCHARGER EXHAUST GAS OUTLET, BLIND FLANGES TO BE DRILLED TO MATCH PIPE DIA SUPPLIED BY THE SHIPYARD.

Die Gewinde-Anschluesse werden komplett geliefert
SCREWED CONNECTIONS ARE SUPPLIED COMPLETE

2xMET53-MB

* Optionelle Ausfuehrung (wenn verlangt)
OPTIONAL EXECUTION (IF REQUIRED)
** Standard Ausfuehrung
STANDARD EXECUTION

A Freies Ende
FREE END



Modif.	Free space for I.C.	EAM0083612	09.02.2012	A	EAM0083677	05.03.2012			
		Number	Drawn date		Number	Drawn date	Number	Drawn date	Number	Drawn date

O-Code XXXXX Main Dra. H
Standard JIS

WÄRTSILÄ

Product 7RT-flex58T-D

PIPE CONNECTION PLAN
Rohranschlussplan

Units mm kg	IDE	Basic Material			Net Weight 0.001	
SURFACE PROTECTION SEE GROUP 0344	Made	09.02.2012	amuXXX A. Wurms	Scale 1:25	Size A0	Page 1/2	Material ID PAAD075761
TOLERANCING PRINCIPLE ISO8015	Chkd	10.02.2012	as1044 Stephan	Design Group 8020	Drawing ID DAAD024987		Rev. A
GENERAL TOLERANCES ACCORDING TO ISO2768-mK	Apvd	10.02.2012	bho009 Hoog				

Copyright Wärtsilä. All rights reserved. By taking possession of the drawing the recipient recognizes and honours these rights. Neither the whole nor any part of this drawing may be used in any way for construction, fabrication, marketing or any other purpose nor copied in any way nor made accessible to third parties without the previous written consent of Wärtsilä.

33 - REPLACES 3MAN.tpl - Internal Approved

					Leitungs - Anschlüsse PIPE - CONNECTIONS			
				Ko.Gr. GROUP	Freies Ende FREE END	Antriebseite DRIVING END	Abgasseite EXHAUST SIDE	Brennstoffseite FUEL SIDE
	1	8x ø19 235 200	Kuehlwasserleitung Zylindereinsatz Eintritt COOLING WATER PIPE CYLINDER LINER INLET	DN125	8305	X			
	2	8x ø19 235 200	Zylinderkuehlwasserleitung Austritt CYLINDER COOLING WATER PIPE OUTLET	DN125	8310	X			
	3								
	4								
**	5	8x ø19 265 230	SLK Leitung Kuehlwasser Eintritt SAC PIPE COOLING WATER INLET	DN150	8335			X	
	6								
**	7	8x ø19 265 230	SLK Leitung Kuehlwasser Austritt und Entlüftung SAC PIPE COOLING WATER OUTLET AND AIR VENT	DN150	8335			X	
	8								
	9								
	10								
	11	4x ø15 155 130	Sammelleitung oeliges Wasser Receiver COLLECTOR MAIN OILY WATER RECEIVER	DN65	8352	X			
	12	4x ø12 95 75	Kuehlwasser Entleerungsleitung COOLING WATER DRAIN PIPE	DN25	8313			X	
	13								
	14	ø25x2	Wasser-/Luftltg. Reinigungsanlage (Wasseranschluss) WATER/AIR PIPE CLEANING PLANT (WATER CONNECTION)	DN20	8338			X	
A	15								
	16	4x ø15 130 105	Zylinderkuehlwasserleitung Entlüftung CYLINDER COOLING WATER PIPE VENTING	DN50	8310	X			
	17	4x ø18 180 145	Sammelleitung Kondenswasser SLK Entlüftung COLLEC MAIN CONDENSATE WATER SAC VENTING	DN80	8357			X	
	18	4x ø19 180 145	Leckservooelleitung Versorgungseinheit LEAKAGE SERVO OIL PIPING SUPPLY UNIT	DN80	8452		X		
	19	4x ø15 130 105	Sammelleitung Kondenswasser SLK Kondenswasser Austritt COLLEC MAIN CONDENSATE WATER SAC CONDENSATE WATER OUTLET	DN50	8357			X	
	20	4x ø15 130 105	Sammelleitung Kondenswasser SLK Waschwasser Austritt COLLEC MAIN CONDENSATE WATER SAC WASHING WATER OUTLET	DN50	8357			X	
A	21								
*	22	12x ø22 445 400	Grundplatte Oelablauf (Horizontal) BEDPLATE OIL DRAIN (HORIZONTAL)	DN300	1110	X	X		
	23	4x ø12 95 75	Sammelleitung Leckoel Grundplatte COLLECTOR MAIN LEAKAGE OIL BEDPLATE	DN25	8463	X			
	24	8x ø19 265 230	Oelleitung Eintritt OIL PIPE INLET	DN150	8406	X			
	25	4x ø15 130 105	Sammelltg. Schmutzoel Kolbenu.seite COLLEC. MAIN DIRTY OIL PIST.U.SIDE	DN50	8487	X			
	26	4x ø15 115 90	Zylinderschmierpumpen Anordnung CYLINDER LUBRICATING PUMPS ARRANG.	DN32	7206	X			
	27	8x ø19 175 140	Oelleitung Kreuzkopf OIL PIPE CROSSHEAD	DN65	8455	X			
	28	4x ø15 115 90	Sammelleitung Leckoel Stopfbüchse COLLEC. MAIN LEAKAGE OIL GLAND BOX	DN32	8488	X			
**	29	24x ø22 760 670	Grundplatte Oelablauf (Vertikal) BEDPLATE OIL DRAIN (VERTICAL)		1110	X	X	X	X
A	30	4x ø19 180 145	Oelsystem TL Entlüftung OIL SYSTEM TC VENTING	DN65	8610			X	
	31	8x ø19 175 140 ø76,3x5,2	Brennstoffltg. Einspritzpumpe Eintritt FUEL PIPE INJECTION PUMP INLET	DN65	8702			X	
	32	8x ø19 155 120 ø60,5x3,9	Brennstoffltg. Einspritzpumpe Austritt FUEL PIPE INJECTION PUMP OUTLET	DN50	8704			X	
	33	4x ø15 120 95	Leckbrennstoffleitung RAIL-UNIT FUEL LEAKAGE PIPE RAIL-UNIT	DN40	8740			X	
	34	4x ø15 120 95	Leckbrennstoffltg. Einspritzventil FUEL LEAKAGE PIPE INJECTION VALVE	DN40	8741			X	
	35	4x ø19 135 100	Feuerloeschleitung FIRE EXTINGUISHING PIPE	DN32	8830	X			
	36	4x ø19 125 90	Heizleitung Eintritt HEAT PIPING INLET	DN25	8810	X			
	37	4x ø19 135 100	Feuerloeschleitung RU Eintritt FIRE EXTINGUISHING RU INLET	DN32	8832	X			
	38	ø20x2	Heizleitung Austritt HEAT PIPING OUTLET	DN15	8810			X	
	39	ø 20x2	Heizleitung Austritt HEAT PIPING OUTLET	DN15	8810		X		
	40	ø 25x2	Wasser-/Lufltltg. Reinigungsanlage (Luftanschluss) WATER/AIR PIPE CLEANING PLANT (AIR CONNECTION)	DN15	8338			X	
	41	8x ø25 275 230 ø139,8x6,6	Anlassluftleitung Eintritt STARTING AIR PIPE INLET	DN125	8605	X			
	42	ø18x2	Steuerluftversorgung 30 bar: A2 CONTROL AIR SUPPLY	DN15	4605 4606		X		
	43	ø18x2	Steuerluftversorgung 8 bar: A1 CONTROL AIR SUPPLY	DN15	4605 4606		X		
	44	siehe Zchng 1 SEE DRAWING 1	Turbolader Gasaustritt TURBOCHARGER GAS OUTLET		6506 6509			X	
	45	siehe Zchng 1 SEE DRAWING 1	Abgassammelleitung (für Motoren mit einem Turbolader) EXHAUST MANIFOLD (FOR ENGINES WITH ONE TURBOCHARGER)	DN600	8103 8108			X	
	46	4x ø15 155 130	Kurbelgehaeuse Entlüftung CRANKCASE VENTING	DN65	8608	X			

2xMET53-MB

* Optionelle Ausfuehrung (wenn verlangt)
OPTIONAL EXECUTION (IF REQUIRED)

** Standard-Ausfuehrung
STANDARD EXECUTION

Approved

Q-Code XXXX Main Dra.
Standard JIS H

Modif. Free space for Lic.

Number	Drawn date	Number	Drawn date	Number	Drawn date	Number	Drawn date
EAAD083612	09.02.2012	A EAAD083677	05.03.2012				

WÄRTSILÄ

Product 7RT-flex58T-D

PIPE CONNECTION PLAN
Rohranschlussplan

Units	mm kg	IDE	Basic Material	Net Weight 0.001
Made	09.02.2012 amu004 A. Würms	Scale 1:1	Size A0	Page 2/2	Material ID PAAD075761
Chkd	10.02.2012 ast044 Stephan	Design Group 8020	Drawing ID DAAD024987	Rev. A
Appd	10.02.2012 bha009 Haag			

SURFACE PROTECTION SEE GROUP 0344
TOLERANCING PRINCIPLE ISO8015
GENERAL TOLERANCES ACCORDING TO ISO2768-mK

ID - REPLICATION DRAWING - Internal

Copyright Wärtsilä. All rights reserved. By taking possession of the drawing the recipient recognizes and honours these rights. Neither the whole nor any part of this drawing may be used in any way for construction, fabrication, marketing or any other purpose nor copied in any way nor made accessible to third parties without the previous written consent of Wärtsilä.

WinGD-7RT-flex58T-D_pipe-connection-plan

TRACK CHANGES

DATE	SUBJECT	DESCRIPTION
2018-02-26	DRAWING SET	First web upload

DISCLAIMER

© Copyright by Winterthur Gas & Diesel Ltd.
All rights reserved. No part of this document may be reproduced or copied in any form or by any means (electronic, mechanical, graphic, photocopying, recording, taping or other information retrieval systems) without the prior written permission of the copyright owner.

THIS PUBLICATION IS DESIGNED TO PROVIDE AN ACCURATE AND AUTHORITATIVE INFORMATION WITH REGARD TO THE SUBJECT-MATTER COVERED AS WAS AVAILABLE AT THE TIME OF PRINTING. HOWEVER, THE PUBLICATION DEALS WITH COMPLICATED TECHNICAL MATTERS SUITED ONLY FOR SPECIALISTS IN THE AREA, AND THE DESIGN OF THE SUBJECT-PRODUCTS IS SUBJECT TO REGULAR IMPROVEMENTS, MODIFICATIONS AND CHANGES. CONSEQUENTLY, THE PUBLISHER AND COPYRIGHT OWNER OF THIS PUBLICATION CAN NOT ACCEPT ANY RESPONSIBILITY OR LIABILITY FOR ANY EVENTUAL ERRORS OR OMISSIONS IN THIS BOOKLET OR FOR DISCREPANCIES ARISING FROM THE FEATURES OF ANY ACTUAL ITEM IN THE RESPECTIVE PRODUCT BEING DIFFERENT FROM THOSE SHOWN IN THIS PUBLICATION. THE PUBLISHER AND COPYRIGHT OWNER SHALL UNDER NO CIRCUMSTANCES BE HELD LIABLE FOR ANY FINANCIAL CONSEQUENTIAL DAMAGES OR OTHER LOSS, OR ANY OTHER DAMAGE OR INJURY, SUFFERED BY ANY PARTY MAKING USE OF THIS PUBLICATION OR THE INFORMATION CONTAINED HEREIN.